# STAR 8 / 10

## ECCELLENTE MANEGGEVOLEZZA NELLE ZONE PIÙ DIFFICILI

- Motori elettrici con tecnologia asincrona AC per una guida dolce e progressiva
- 0 cm di ingombro di coda e il migliore raggio di sterzata sul mercato
- Jib verticale offre 3 m di sbraccio laterale
- Produttività e manutenzione ottimale
- Motore asincrono senza manutenzione
- Haulotte Activ Screen (Diagnostica imbarcata)

## RIEMPIMENTO CENTRALIZZATO DELLE BATTERIE IN MENO DI 1 MIN

- Vita utile aumentata
- Nuovi cofani ad alta resistenza in materiale composito
- Durata dei componenti triplicata
- Trasporto intelligente
- Sistema unico di sollevamento con sedi forche integrate nello chassis
- Inclinazione fino a 25% per salire sulle rampe dei camion



Haulotte EQUIPMENT

# STAR 8 / 10

## ALBERI VERTICALI

### DATI **TECNICI**

| | STAR 8 | STAR 10 |
|---|---|---|
| Altezza di lavoro | 8.7 m | 10 m |
| Altezza piano calpestio | 6.7 m | 8 m |
| Sbraccio laterale massimo | 3 m | 3 m |
| Portata massima - interno | 200 kg (2 pers.) | 200 kg (2 pers.) |
| Portata massima cesta - esterno | 200 kg (2 pers.) | 200 kg (1 pers.) |
| Dimensioni cesta | 0.78 x 0,98 m | 0.78 x 0,98 m |
| D Lunghezza fuori tutto | 2.7 m | 2.7 m |
| B Larghezza fuori tutto | 1 m | 1 m |
| Ingombro in coda della ralla | 0 cm | 0 cm |
| C Interasse | 1.2 m | 1.2 m |
| A Altezza a riposo | 1.99 m | 1.99 m |
| E Altezza da terra | 10 cm | 10 cm |
| Altezza massima di traslazione | 6.7 m | 8 m |
| Velocità di traslazione | 0.6 - 5 km/h | 0.6 - 5 km/h |
| Raggio minimo di sterzata - esterno | 1.88 m | 1.88 m |
| Rotazione torretta | 345° | 345° |
| Escursione Jib | 130° (+70°/-60°) | 130° (+70°/-60°) |
| Pneumatici antitraccia | 16x5x10.5 | 16x5x10.5 |
| Massima inclinazione operativa | 3 ° | 3 ° |
| Pendenza massima superabile | 25 % | 25 % |
| Capacità serbatoio idraulico | 7 l | 7 l |
| Proplusione | 24 V - 250 Ah | 24 V - 250 Ah |
| Peso | 2 585 kg | 2 677 kg |

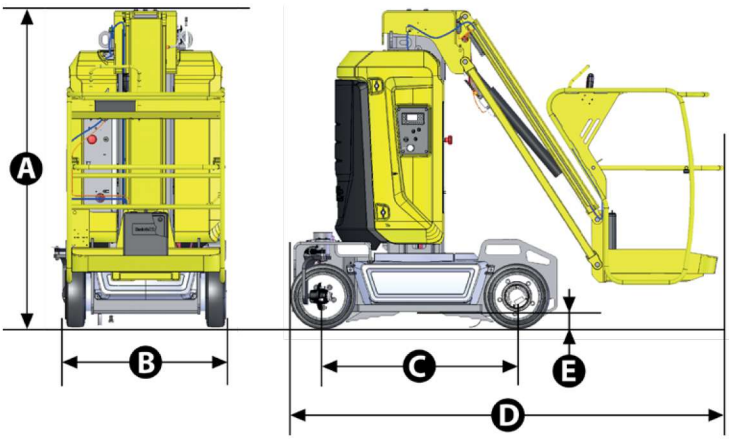


## CONFIGURAZIONE **STANDARD**

> Motore elettrico 24 V a corrente alternata
> Batterie di trazione 24 V - 250 Ah
> Caricabatteria 35 A
> Indicatore di carica delle batterie
> Diagnostica imbarcata Activ'Screen
> Riempimento centralizzato delle batterie
> Sollevamento attraverso sediforche integrato nello chassis
> Anelli per traino e sollevamento
> Dispositivo anti-ribaltamento (Potholes)
> 2 Ruote motrici Post
> 2 ruote sterzanti Ant
> Ruote antitraccia
> Sblocco ruote
> Contaore
> Avvisatore acustico
> 2 arresti d'emergenza
> Limitazione di carico
> Sistema per discesa d'emergenza
> 2 posti di comando
> 2 anelli sulla piattaforma per imbracature di sicurezza
> Avvisitatore acustico di traslazione

## **OPTIONAL** ED ACCESSORI

> Haulotte Activ'Shield Bar
> Presa elettrica in cesta
> Linea aria compressa su cesta
> Entrata tipo doppia anta
> Olio biodegradabile
> Batterie al gel senza manutenzione
> Connettore telematic-ready
> Kit paesi freddi
> Lampeggiante
> Faro di lavoro

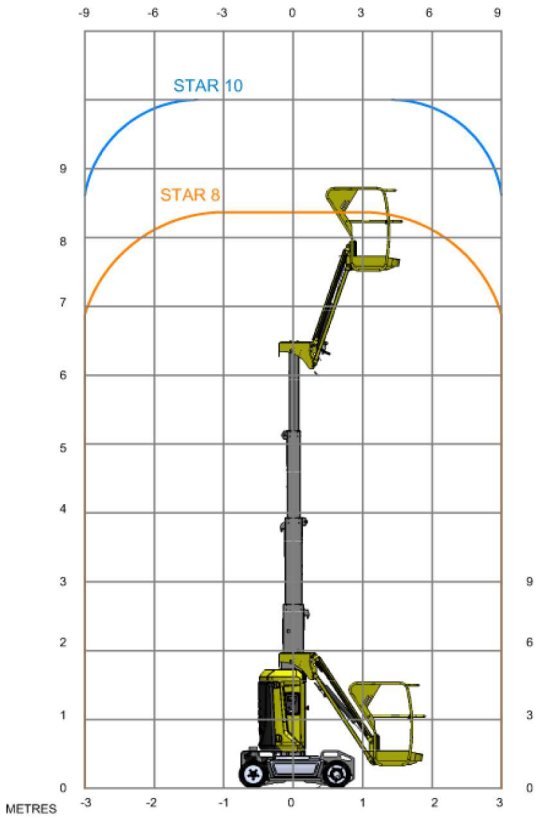


2420327220 · Documento non contrattuale · Haulotte si riserva il diritto di modificare le caratteristiche tecniche senza alcun preavviso · 06/2018

SAVIS PIATTAFORME AEREE
SEDE DI SAN MAURO (TO)
Corso Piemonte, 51
10099 – San Mauro T.se (TO)
Tel. 011 2236862
FILIALE DI BRUGHERIO (MB)
Via Talete 62/3
20861 – Brugherio (MB)
Tel. 039 2874130
www.savis.it

Haulotte LET'S DARE TOGETHER